UD TRUCKS

Quester

Hecho para llegar más lejos

Llegando más lejos

Quester

Hecho para llegar más lejos

CWE64R 8MS

Chasis corto

UD TRUCKS

PESOS Y CAPACIDADES	PESOS Y CAPACIDADES
Peso Bruto Vehicular (Kg)	34.000
Especificación original de fábrica	27,000 *
Peso vacío (Kg)	8.703
Capacidad de arrastre (Ton)	25.297
Especificación original de fábrica	18,297 *
Cap. máx. eje delantero (Kg)	8.000
Especificación original de fábrica	7,000 *
Cap. máx. eje posterior (Kg)	26.000
Especificación original de fábrica	20,000 *
Tanque de combustible (gal)	83

* Especificaciones máximas establecidas por la ley de caminos y su reglamento por cada tipo de vehículos en el territorio ecuatoriano.

MOTOR	
Marca	Ud Trucks
Modelo	GH8 330
Tipo	Turbo cargado intercooler
Potencia (HP @ rpm)	330 @2,200
Torque (Nm @ rpm)	1,200 @ 1,200 - 1,650
Desplazamiento (c.c)	7.698
N° de cilindros	6
Alimentación	Common rail
Emisiones	Euro III
Combustible	Diesel

TRANSMISIÓN	
Modelo	ST1509
Tipo	Manual 9 Vel.
Relación final de eje	5,24
Tracción	6x4

INSTRUMENTOS Y MEDIDORES	
Odómetro	✓
Tacómetro	✓
Nivel de combustible	✓
Temperatura de agua	✓
Alarma de reversa	✓

SISTEMA ELÉCTRICO	
Batería	2X150 Ah/12V (en serie)
Alternador	80A/24V

CHASIS	
Dirección	Hidráulica de tornillos y bolas recirculantes
Suspensión delantera	Ballestas semi elípticas, más amortiguadores
Barra estabilizadora del.	SI
Suspensión trasera	Ballestas semi elípticas, más amortiguadores
Eje delantero	Tipo parabólica
Eje posterior	Totalmente flotante, con cubos reductores
Sistema de freno	Circuito dual 100% aire
(Del. / Tra.)	Tambor
ABS	SI
Freno motor	Al escape
Freno de parqueo	Sobre ruedas posteriores
Neumáticos	Michelin 295/80 R22.5

Dimensiones

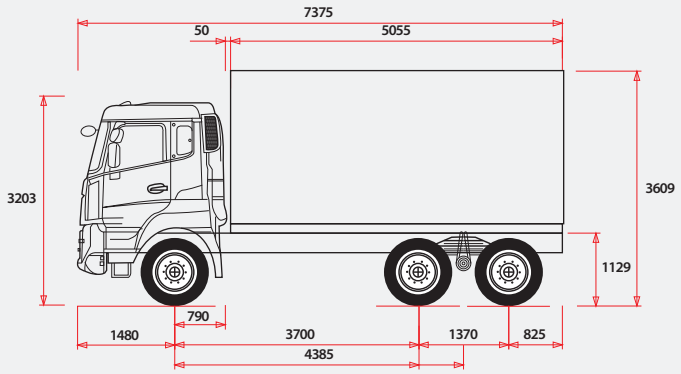

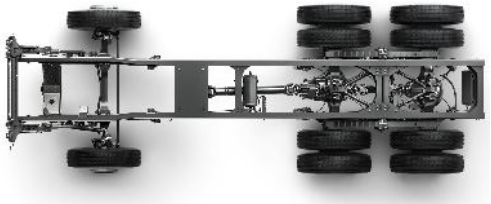

EQUIPAMIENTO

Aire acondicionado, Vidrios eléctricos, Seguros de puertas eléctrico, Asientos reclinables, Asiento conductor con suspensión neumática, Parasol conductor y pasajero, Limpia parabrisas intermitente, Cinturones de seguridad de 3 puntos, Espejos retrovisores exteriores, Neblineros delanteros, Luces frontales halógenas, Luces posteriores, Pito eléctrico, Barras de impacto laterales, Cabina abatible, Tanque de combustible con llave.

automekano

Quito
Av. Galo Plaza Lasso N59 - 155 y Francisco Naminа.
Telf. (02) 2 480999 - 2475453

Guayaquil
Av. Perimetral Km. 13,5 delante del mercado de Víveres (Montebello)
Telf.: (04) 3901033 - 3901034 - 0997241492

Ambato
Av. Indoamérica Km 1.
Telf.: (03) 2520000 - 2520182 - 2521559

www.automekano.com